Компания EAE оставляет за собой право внесения различных изменений в данные каталога.

EAE has full right to make any revisions or changes on this catalogue without any prior notice.

EAE
ELEKTRİK

IEC 60439-2

ME 04

ISO 9001 14001

www.eae.com.tr

Akçaburgaz Mahallesi,
119. Sokak, No:10 34510
Esenyurt-İstanbul
Tel: +90 (212) 866 20 00
Faks: +90 (212) 886 24 20

KO-II Manual Rus-Eng Rev.00
20/05/2013 1.000 pcs. ATA MATBAA/A.C.E./612 40 66

EAE
ELEKTRİK

KO-II ИНСТРУКЦИЯ / KO-II MANUAL

ШИНОПРОВОДНЫЕ СИСТЕМЫ KO

www.eae.com.tr

BUSBAR SYSTEMS KO

www.eae.com.tr

СОДЕРЖАНИЕ

РУССКИЙ

1. Общие сведения 2
2. Технические характеристики 3
3. Структура соединения 5
4. Погрузочные работы 6
5. Хранение 7
6. Промежуточные размеры и измерение ответвлений 8
7. Монтаж
7.1 Общий вид соединения 9
7.2 Позиции, на которые следует обратить внимание до проведения монтажа 10
7.3 Шинопроводы Bolt-on/Plug-in Монтаж соединений 11
7.4 Позиции, на которые следует обратить внимание после завершения монтажа 14
8. Вертикальная прокладка 15
9. Ответвительные коробки Plug-in 16
10. Ответвительные коробки Bolt-on 17
11. Монтаж коробки питания (B10, B11) 19
12 Подача электропитания
12.1 Перед подачей электропитания..... 19
12.2 Подача электропитания на оборудование..... 20
13. Уход 21
14. Сертификат соответствия ЕС 22
15. Общие характеристики изделия 23

КО-ИНСТРУКЦИЯ

Ознакомление

РУССКИЙ

Настоящее руководство разработано в целях обеспечения наивысшей эффективности продукции, которая производится на современных заводах в Стамбуле в соответствии со стандартами ISO 9001, ISO14001 и принципами качества компании EAE.

Используемая продукция, соответствует стандартам ISO 14001 и произведена на наших экологически безвредных заводах, не наносящих вреда окружающей среде.

Перед монтажом изделия необходимо ознакомиться с настоящим руководством и действовать в соответствии с установленными правилами.

Погрузочные работы на стройплощадке, монтаж и ввод в эксплуатацию в соответствии с утвержденными мерами безопасности должны осуществляться опытным, компетентным и обученным персоналом, имеющим необходимые средства защиты.

Исправная работа систем шинопроводов обеспечивается правильной транспортировкой, монтажом и вводом в эксплуатацию в соответствии с проектом. Неправильное применение может повлечь сбои в работе, травмирование персонала и может нанести ущерб работающему оборудованию.

Не изменяйте конструкцию изделий за исключением случаев, приведенных в инструкции по монтажу.

КО-ШИНСТРУКЦИЯ

Технические характеристики

Тип проводника			Алюминий (KOA)						Медь (KOC)				
Номинальный ток			**160**	**250**	**315**	**400**	**500**	**600**	**250**	**315**	**400**	**630**	**800**
Код шинопровода			**01**	**02**	**03**	**04**	**05**	**06**	**02**	**03**	**04**	**06**	**08**
Стандарты	TS EN / DIN EN / BS EN / IEC 60439-1/2												
Допустимое напряжение изоляции	Ui	V	1000										
Рабочее напряжение	Ue	V	1000										
Частота	f	Hz	50/60										
Класс защиты	IP		55										
Короткое замыкание (1 с) термическое	Icw	kA_{rms}	10	15	15	30	30	35	18	18	25	35	35
Короткое замыкание, пиковое	Ip	kA	17	30	30	63,5	63,5	73,5	36	36	52,5	73,5	73,5
Площадь поперечного сечения корпуса (лист)		$мм^2$	583	593	603	643	668	693	583	593	603	643	693
Среднее омическое сопротивление при устойчивом состоянии рабочей температуры $(\theta 1)I_n$	R_1	мΩ/м	0,286	0,246	0,204	0,125	0,109	0,094	0,180	0,164	0,144	0,078	0,068
Средний омический импеданс при устойчивом состоянии рабочей температуры $(\theta 1)$ I_n	Z_1	мΩ/м	0,349	0,319	0,270	0,182	0,157	0,135	0,254	0,235	0,207	0,144	0,110
Масса 4 проводников		кг/м	7,0	7,5	8,0	10,0	11,0	12,0	10,0	11,0	12,5	16,0	18,0
Масса 5 проводников		кг/м	7,3	8,0	8,7	11,0	12,0	13,0	11,0	12,5	14,0	19,0	21,0

КО-ШИНСТРУКЦИЯ

Конструкция соединения

РУССКИЙ

Стандартная длина лотков шинопроводов составляет 3 м. Одна сторона всех модулей выполнена с соединительным блоком, а другая - без соединительного блока.

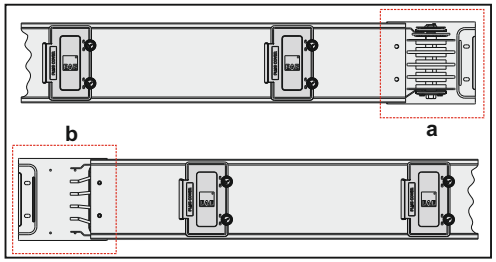

Чертеж 1

(Изображение на рисунке 2)
1- 1. Шинопровод
2- 2. Шинопровод
3- Соединительный блок
   3.1-Пластина фиксации гайки
   3.2-Изоляторы
   3.3-Гайка с двойной головкой
   3.4-Пластмассовый сепаратор
4-Проводники
5-Передняя крышка стыка
6-Верхняя крышка стыка
7-Защитная крышка стыковочного блока
8-Нижняя крышка стыка

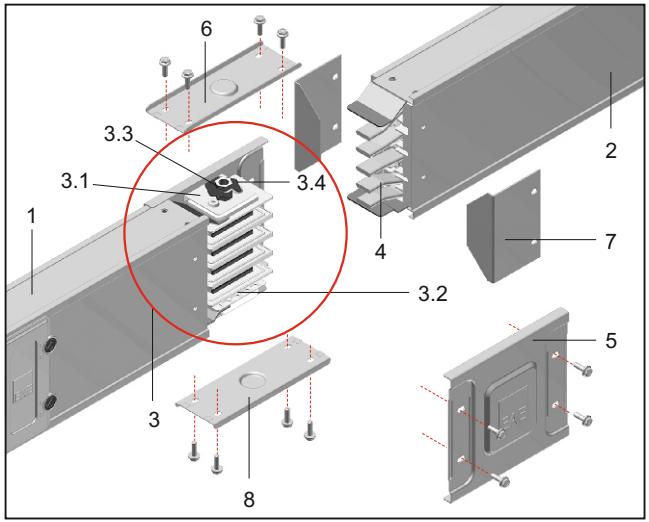

Чертеж 2

КО-ШИНСТРУКЦИЯ

Погрузка

1- Необходимо всегда хорошо хранить шинопроводы и модули, устранять причины, которые могут вызвать ранение персонала и принимать меры по предотвращению повреждения прочего оборудования на объекте.

2- Самым надежным и легким способом для разгрузки продукции из контейнера или машины на строительной площадке, является использование вилочного погрузчика.

2

3- Все поддоны необходимо по отдельности распаковать и проверить в соответствии с упаковочным листом, находящимся на поддоне. Таким образом, вы убедитесь в наличии повреждения в процессе транспортировки и полной комплектности изделий.
*В случае исчезновения из упаковочного листа какой-либо детали или повреждения изделия в процессе транспортировки, необходимо со всеми требуемыми документами составить надлежащий акт и проинформировать страховую компанию.

3

4- При разгрузке, необходимо быть предельно осторожным и не допускать повреждения какой либо части продукции.

5- Если возникнет необходимость снятия изделий с поддонов и транспортировки в место монтажа, то процесс подъема должен осуществляться при помощи рогатки из льна или ткани соответствующей толщины, которая продевается в болт, устанавливаемый через расположенные друг против друга отверстия на изделии.

6- Транспортировка изделий с одного этажа на другой должна осуществляться при помощи электрического или механического крана или лифта соответствующей мощности.

КО-ИНСТРУКЦИЯ

▶ Хранение

РУССКИЙ

1- Для хранения изделий необходимо выделить сухое, чистое, не влажное помещение о стабильной температурой. Помещение обязательно должно находится вдали от передвижения машин и людей, иметь соответствующую вентиляцию и гидроизоляцию.

2- Если не предвидится моментальный монтаж и изделия будут храниться определенное время, то шинопроводы и модули должны быть помещены на хранение на склад, закрыты полиэтиленовой пленкой, предотвращающей проникновение воды и пыли и помещены на деревянные поддоны, чтобы напрямую не контактировать с землей.

3- Категорически запрещается хранить изделия в открытом виде под открытым небом.

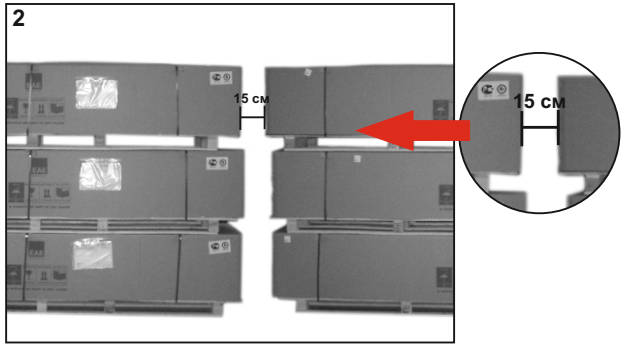

КО-ШИНСТРУКЦИЯ

Промежуточные размеры и измерение ответвлений

1- При монтаже шинпроводов в местах, где не умещаются стандартные размеры и в других подобных местах, используются шинопроводы промежуточных размеров (специальные размеры). Установление промежуточного размера осуществляется нижеуказанным способом. Минимальная длина промежуточного размера составляет 35 см.

2- Размер X измеряется в сантиметрах от угла корпуса одного шинопровода до угла корпуса другого шинопровода. Затем, из установленного размера вычитается 12 см и таким образом определяется промежуточный размер.

X=A-12 (см) X=Промежуточный размер

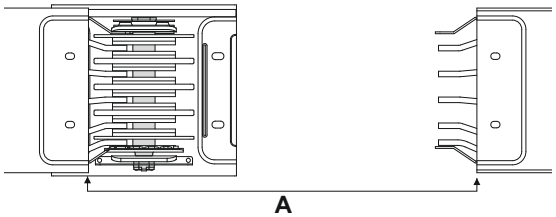

3- В случае необходимости может производиться специальные шинипроводы промежуточных размеров со стыками или без стыков блоков на каждом конце. В таких случаях, необходимо связаться с фирмой и получить техническую поддержку и техническую информацию.

Примечание: Заказы на комбинированные ответвления необходимо давать вместе с рисунками.

Вертикальное ответвление
X=мин:200мм

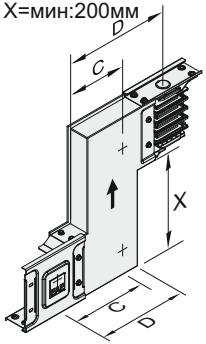

Горизонтальное ответвление
Y=мин:150мм

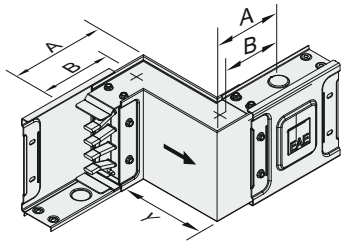

Комбинированное ответвление

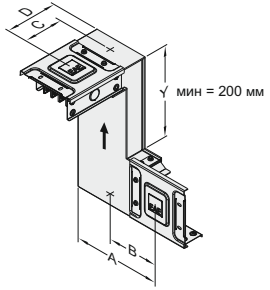

İl.	Ток	A	B	C	D
Алюминий	160	180	145	200	290
	250	185	147	200	290
	315	190	150	200	290
	400	210	160	200	290
	500	222	166	200	290
	600	235	172	200	290
Медь	250	180	145	200	290
	315	185	147	200	290
	400	190	150	200	290
	600	210	160	200	290
	800	235	172	200	290

РУССКИЙ

КО-ШИНСТРУКЦИЯ

Монтаж

Положения, на которые следует обратить внимание перед монтажом

Внимание!

1- Не приступайте к монтажу не ознакомившись с инструкцией по монтажу. Неправильное выполнение монтажа может нанести вред изделию и системе. Фирма не несет ответственности за ущерб, возникший из-за неправильного монтажа.

2- Приступайте к монтажу шинопроводов после изучения проекта по установке шинопровода. В случае начала монтажа без проекта, можно допустить такие ошибки, как установка неправильного модуля. Перед началом монтажа необходимо определить такие ссылочные точки, как модули панели-трансформатора, модули питания с начала и питание с конца и проверить их расположение на соответствие проекту.

3- Рекомендуемый шаг между подвесками составляет минимум 150 см максимум 200 см. Места подвесок не должны мешать установке ответвительных коробок и не должны совпадать с местами стыков.

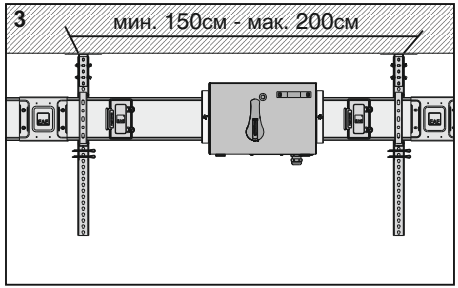

4- Поднимите систему шинопровода при помощи соответствующего вилочного погрузчика, подземного устройства или роликового подземного устройства и не нанося вреда материалу, установите на систему подвесок.

5- Инструменты для монтажа,

a- Тарированный ключ
b- 13фиксатор
c- Ключи на 13 и 19
d- Фигурная отвертка
e- Устройство для подъема поддонов, цепная лебедка и ленточный трос

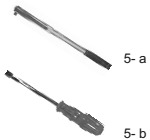
5- a

5- b

5-c

5- d

5- e

РУССКИЙ

КО-ШИНСТРУКЦИЯ

Монтаж

Монтаж стыков шинопровода

1- Снимите защитную пластину. Снимите верхнюю крышку стыка, боковую крышку стыка и два болта по бокам без стыковочной части блока. (**1a** будет удален в процессе монтажа.)

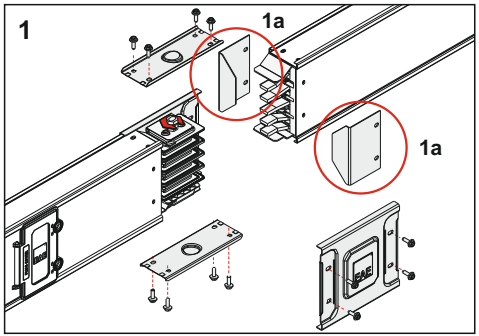

2- Установите без стыковочную часть блока на стыковочную часть блока так, чтобы болты боковых крышек сели на корпус.

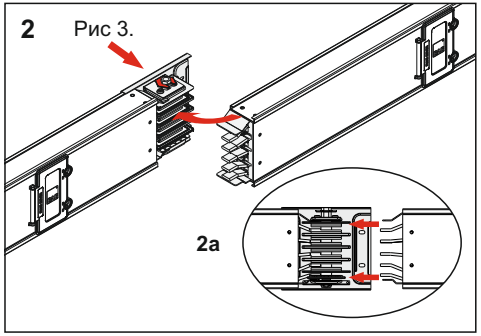

3- Боковую крышку стыковочного блока закрепите на другой корпус.

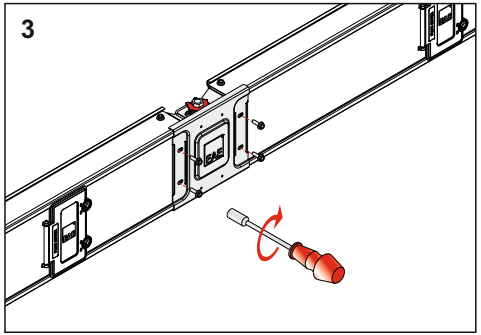

РУССКИЙ

КО-ШИНСТРУКЦИЯ

Монтаж

Монтаж стыка шинопровод

4- Затягивайте гайку с двумя головками до тех пор, пока не сломается первая головка.

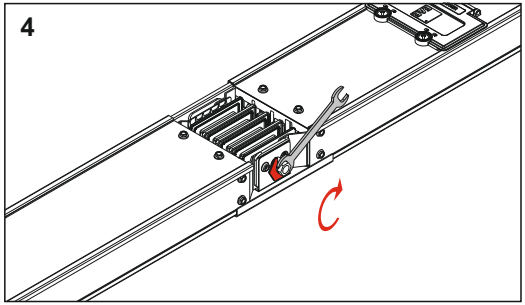

5- Сломайте первую головку двухголовой гайки и удалите вместе с промежуточной пластиковой деталью.

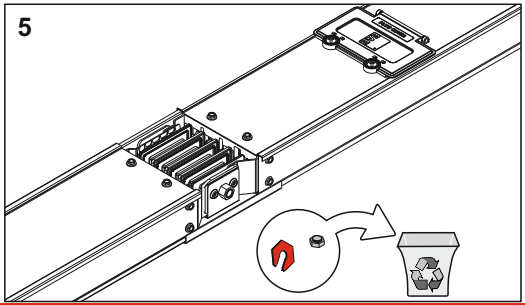

6- Установите верхние крышки стыков каждой стороны. Перед закрытием крышки еще раз проведите визуальный контроль. Установите оставшуюся одну крышку (боковая пластина стыка). На линиях с 5 проводниками постоянно следите за расположением заземляющего проводника.

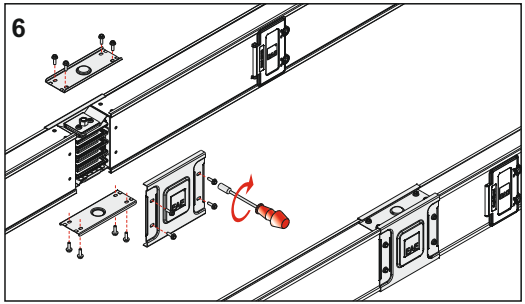

7- Проверьте изоляторы между проводниками на наличие разломов и трещин.

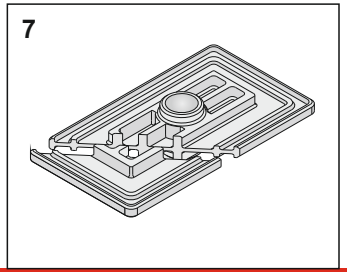

КО-ШИНСТРУКЦИЯ

Монтаж

Монтаж стыка шинопровода

8- В случае необходимости вмешательства в стыковочный блок, после этой процедуры завинтите клин стыковочного блока тарированным ключом 55 Nm (40 lbft).

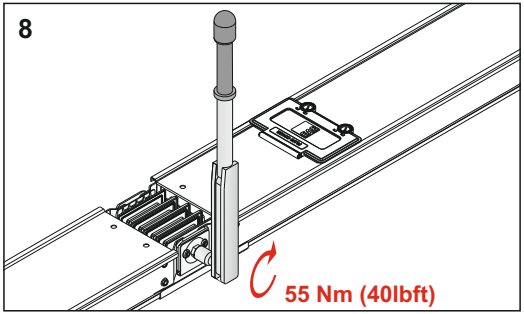

Монтаж концевого элемента

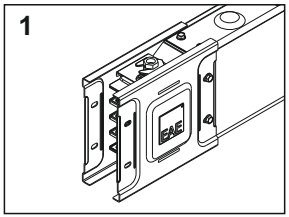

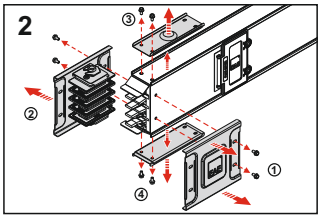

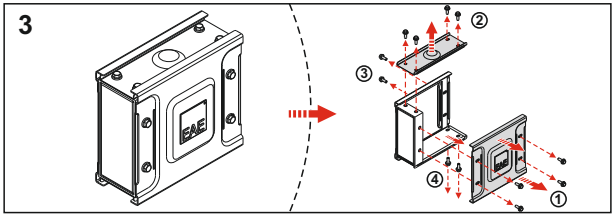

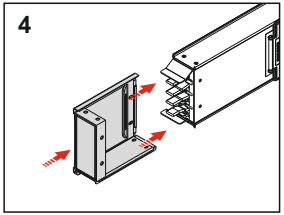

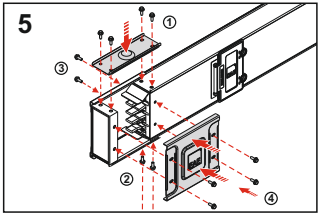

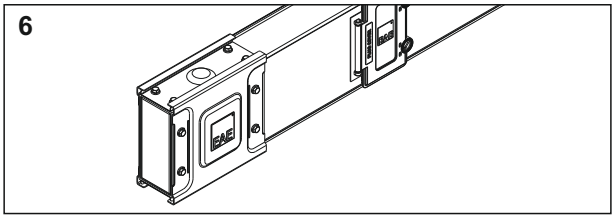

РУССКИЙ

КО-IIИНСТРУКЦИЯ

Монтаж

Ответвительные коробки KOP 40/80

Внимание:
Категорически запрещается монтировать коробку при закрытой крышке.

1- Перед началом монтажа пластиковой коробки откройте крышку коробки.

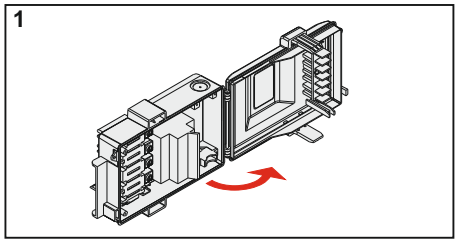

2- Выровняйте коробку параллельно шинопроводу с учетом контакта заземления.

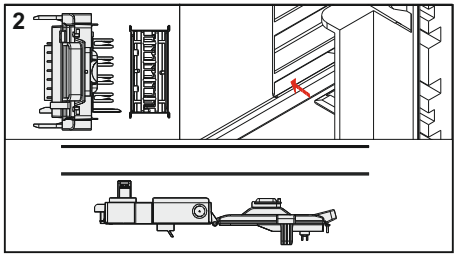

3- Держа коробку параллельно шинопроводу, необходимо проверить контакт заземления коробки и другие контакты и протолкнуть под вертикальным углом 90° .

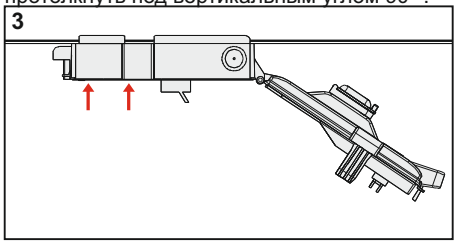

4- Закройте крышку коробки, полностью севшую в шинопровод и установив шурупу завершите монтаж.

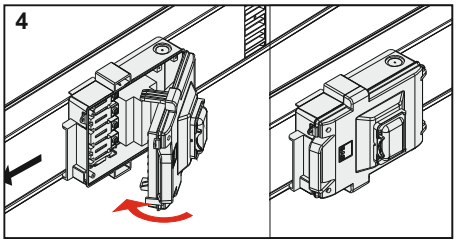

Внимание:
последний раз проведите визуальный контроль коробки и убедитесь, что коробка полностью села в.

КО-ШИНСТРУКЦИЯ

Монтаж

Ответвительные коробки KOP 160-250-400

1- Открутите отверткой защитную крышку выхода

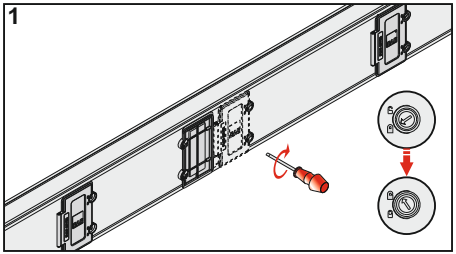

2- Сначала расслабьте шуруп зажима левой пластины ответвительной коробки и установите в канал. Затем, тщательно закрутив шуруп, обеспечьте фиксацию канала.

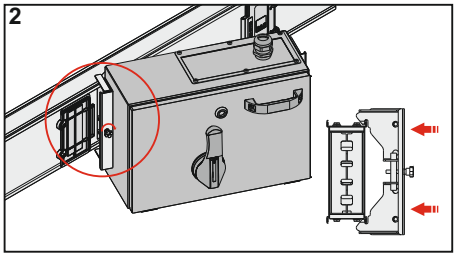

3- Выровняйте контакты в гнезде, толкните коробку в направлении шинопровода и установите коробку.

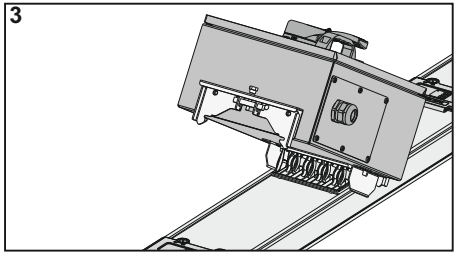

4- После установки коробки тщательно зажмите шурупы правой зажимной пластины

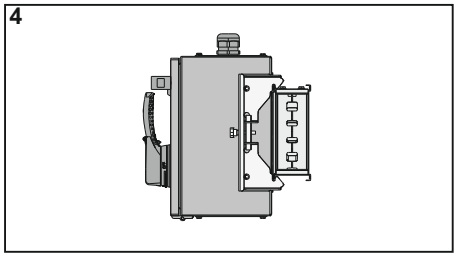

КО-ШИНСТРУКЦИЯ

Монтаж

Монтаж блока питания (B10, B11)

1- При монтаже блоков питания B10, B11 нейтральный проводник должен совпадать с нейтральным проводником линии.

2- Следует использовать кабельное соединение соответствующее сечению и количество кабелей, подключаемых к блоку питания. Для дополнительных кабельных соединений, просим обращаться в нашу фирму.

3- Длина параллельных кабелей, подключаемых к блоку питания и питающих одну и туже фазу, должна быть одинаковой (с точки зрения пользы для сбалансированных нагрузок тока).

4- Запрещается резать, делать отверстия или другим способом воздействовать на блок питания.

Подача электричества

Перед подачей электричества

1.ВПроверьте соответствующим изомером силу тока в амперах шинопровода, маршрут и подвески.

2.Внешний вид шинопроводов должен быть чистым, а стуки надежно закрепленными. Слабо зафиксированные шинопроводы и загрязнение стыков могут стать причиной чрезмерного перегрева и повысить сопротивление.

3.Категорически запрещается использовать воздух под давлением для чисти стыков и ответвительных коробок (когда открыты крышки). В случае необходимости используйте мягкую щетку и вакуумный пылесос.

4.Все стыки должны быть по отдельности затянуты тарированным ключом и отмечены компетентным лицом. Необходимо сразу установить на место запорную пластину и прозрачную крышку.

5.Все ответвительные коробки должны находиться должны находиться в положении OFF.

6.Главный рубильник шинопроводной линии необходимо установить в положении OFF и отключить все линию, которые требуют питания.

7.Испытание сопротивления изоляции должны производиться меггером 1000 V между фазами, фазой-нейтрал, фазой-заземлением. Все результаты испытаний должны быть занесены в формы для испытаний и их значения должны превышать 1 megaohm. В противном случае, необходимо найти причину и повторить испытание.

8.Порядок фаз шинопровода должен соответствовать порядку точкам соединений панели-трансформатора и других систем.

КО-ШИНСТРУКЦИЯ

Подача электричества

Подача электричества в оборудование

1.Оборудование системы должно запускаться только компетентными лицами и после этого должно подаваться электричество.

2.В процессе подачи электричества в систему, ни одна нагрузка не должна быть подключённой к системы.
3.Так как использование различных напряжений может нанести ущерб системе и людям, первичная подача электричества может создать потенциальную опасность. Поэтому, необходимо внимательно проверять рабочее напряжение.

4.Для нагрузок систем после источников необходимо подавать электричество в правильном порядке.
5.После установления в положение “ON” главного рубильника сети, защищающего систему, поочерёдно должны быть установлены в положение “ON” все другие рубильники.

6.Шинопроводные системы EAE при нормальных условиях работы являются беззвучными. При некоторых видах монтажа может появиться очень низкий шум. Чрезмерно высокий шум может возникать в результате неправильного соединения мест стыков, металлических частей. Эти части необходимо соединит в соответствии с инструкцией. В таких случаях, необходимо обязательно проверить систему и устранить проблему.

КО-ШИНСТРУКЦИЯ

РУССКИЙ

Монтаж

Положения, на которые следует обратить внимание после монтажа

1- После монтажа линий шинопроводов проверьте позицию нейтрального проводника (В частности, во всех поворотных точках линии)

2- Проведите тесте меггер. Во время теста меггера запрещается проводить любые работы на линии (минимум 1000V).

3- Не устанавливайте системные модули с 4 проводниками на систему с 5 проводниками, а системы модули с 5 проводниками на систему с 4 проводниками.

4- Категорически запрещается смазывать стыки и ответвительные коробки маслом и прочими химическими веществами.

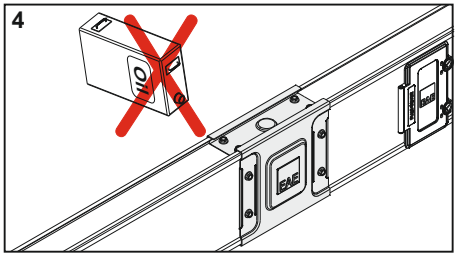

5- Запрещается получать ток с шинопроводов другими ответвителнбыми коробками, кроме оригинальных.

6- Ток защитного рубильника шинопровода должен соответствовать току шинопровода. Фирма не несет ответственность за электрические неисправности, возникшие в результате получения чрезмерно высокого тока.

7- В дальнейшем, при проектировании включения дополнительных нагрузок не превышайте общий установленный ток для шинопровода.

8- Не используйте шинопровод в качестве несущего или прочего элемента для других систем.

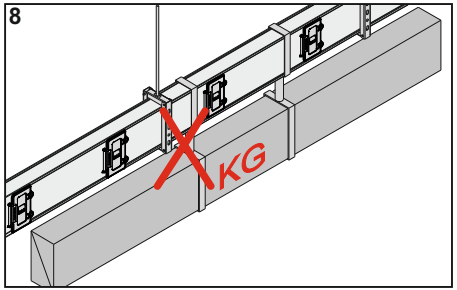

9- Категорически запрещается ходить по шинопроводу.

10- Не разводите огонь и не выполняйте сварочные работы рядом с шинопроводом. В случае необходимости, защитите шинопровод от всех видов внешних воздействий.

11- Не режьте и не проделывайте отверстий в шинопроводе.

12- Не роняйте шинопровод и защищайте его от ударов.

КО-ШИНСТРУКЦИЯ

Монтаж

Положения, на которые следует обратить внимание после монтажа

13- Примите меры против воздействия окружающей среды, дождя, снега, поступающего с крыши и извне.

14- Обратите внимание, чтобы выбранный класс защиты соответствовал среде, где будет работать шинопровод.

КО-ШИНСТРУКЦИЯ

РУССКИЙ

Уход

Шинопроводные линии

Внимание!
Несоответствующие условия работы, отличающиеся от установленного напряжения, могут стать причиной ранения или смерти человека. Поэтому, категорически запрещается осуществлять монтаж, испытания и уход под напряжением. На каждой стадии необходимо быть уверенным, что отключение все электрические соединения.

В случае подачи электричества в влажный или мокрый шинопровод, может нанести вред системе и человеку. Поэтому, необходимо обязательно принять все соответствующие меры, провести испытания и устранить возможные проблемы.
Все службы предприятия должны соблюдать стандарты IEC 60439-1/2, а также действующие в стране условия безопасности.

Предупреждение

Использование углеводородных моющих и прочих средств в процессе монтажа, эксплуатации и ухода, может нанести вред пластмассовым деталям. Поэтому, перед использованием таких моющих средств просим связаться с фирмой EAE.

1.Шинопроводные системы раз в год должны проходить наружный контроль.

2.В случае появления капель или возникновения влаги в шинопроводных модулях, их необходимо немедленно удалить и устранить причины.

Ответвительные коробки с защитными рубильниками

1. Ответвительные коробки EAE не оснащаются защитными рубильниками, если этого не требует клиент. В случае, если клиент потребует оснащение рубильником, то он должен указать модель и тип рубильника, после чего будет произведена коробка с соответствующим механизмом.

2. Электрические и механические блокировочные системы коробок необходимо проверить на предмет надлежащей работы в режимах “ON” и “OFF”.

3. При помощи соответствующих приборов необходимо измерить общую сигнализацию постоянной нагрузки. Это значение ни в коем случае не должно превышать установленный ток шинопровода, значения пластины и проектируемый ток.

4. YПеред и после подачи всего электричества, указанного выше, в случае необходимости проведения испытания и ухода, можно при выполнить инфракрасные замеры постоянной температуры на шинопроводе при постоянной рабочей температуре.

Для получения более подробной информации о системе и проекте, просим связаться с компанией EAE .

ДЕКЛАРАЦИЯ СООТВЕТСТВИЯ CE

Группа продукции Шинопроводы распределительные E-Line KO-II

Производитель EAE Электрик А.Ш. (EAE Elektrik A.Ş.)

Akçaburgaz Mahallesi, 119. Sokak,
No:10 34510 Esenyurt-Istanbul

Подтверждаем соответствие производимой на объектах EAE вышеупомянутой продукции или группы продукции нижеуказанным стандартам.

Стандарт : TS EN 60439-1
TS EN 60439-2

Директива ЕС
2006/95/EEC “Директива по низкому напряжению”

Испытания:

1- Превышение температуры (8.2.1)
2- Диэлектрические характеристики (8.2.2)
3- Устойчивость к коротким замыканиям (8.2.3)
4- Непрерывность защитной цепи (8.2.4)
5- Расстояние утечки по воздуху и поверхности (8.2.5)
6- Механическая работоспособность (8.2.6)
7- Класс защиты (8.2.7)
8- Электрические характеристики (8.2.9)
9- Механическая прочность (8.2.10)
10- Прочность на смятие (8.2.12)
11- Термостойкость изоляционных материалов (8.2.13)
12- Огнестойкость (8.2.14)
13- Противопожарная заслонка (8.2.15)

Дата

30.12.2006

EAE Электрик А.Ш.

EAE Elektrik Asansör End. İnşaat San. ve Tic. A.Ş.
Akçaburgaz Mahallesi, 119. Sokak, No:10 34510 Esenyurt-Istanbul
Tel: +90 (212) 866 20 00 Fax: +90 (212) 886 24 20 http://www.eae.com.tr

KO-IIИНСТРУКЦИЯ

Общая характеристика продукции

Общая характеристика продукции

Канальных систем шинопроводов Plug-in от 160A до 800A (E-Line KO-II)

1-Стандарты и Сертификация :

- Канальные системы шинопроводов должны соответствовать международным стандартам IEC60439-2, пройти типовые испытания для каждой категории тока систем шинопроводов и иметь сертификат соответствия стандартам, выданный признанной международной испытательной лабораторией. Кроме того, необходимо провести типичные испытания на короткое замыкание и получить типовой сертификат испытаний. Системы шинопроводов должны производиться в соответствии со стандартами и сертификатами испытаний.
- Канальная система шинопроводов должна иметь знак CE.
- В соответствии со стандартами, на модулях канальных систем шинопроводов должны иметься типовые этикетки, содержащие марку, тип, количество проводников и электрические значения системы.
- Канальные системы шинопроводов должны производиться на объектах, имеющих сертификат соответствия ISO 9001 и экологический сертификат ISO 14001.

2- Общая структура системы

Система EAE должна быть типа PLUG-IN (распределительной) с воздухоизоляцией, а также произведена в соответствии с приведенными ниже конфигурациями фаз и количеством проводников с покрытием оловом по всей длине из алюминиевых (или медных) проводников. Внешний корпус должен состоять из гальванизированного листа, если корпус определен внизу, гальванизированный лист должен быть покрыт электростатической жженой краской цвета RAL 7038. Защитный класс системы должен быть IP 55.

2.1- Электрические значения

-Номинальная изоляция напряжения шинопроводной системы должна соответствовать 1000 V.

- Минимальные показатели короткого замыкания каналов шинороводов указаны ниже.
- При максимальной температуре среды 40 C, максимальное увеличение температуры для алюминия или меди, покрытой оловом, должно составлять 50 K.

160A : на 1 секунду 10kA, высший показатель 17kA
250 и 315A: на 1 секунду 15kA, высший показатель 30kA
400 и 500A: на 1 секунду 30kA, высший показатель 63kA
600A и более: на 1 секунду 35kA высший показатель 73,5kA

2.2- Корпус и общая конструкция

- Система должна производиться для категорий тока от 160 до 800A с разделенными проводниками.

-На корпусе из оцинкованного листа без отверстий на каждые 50 сантиметров устанавливаются по одному выводному разъему «plug-in». Эти разъемы должны устанавливаться на корпус шинопровода в беспорядочном виде так, чтобы иметь точки вывода с обеих сторон через каждые 25 сантиметров. Для предотвращения противоположного порядка фаз при удлинении шинопровода на шине должны находиться разграничения для гарантирования правильного монтажа.
-Крышки IP точек Plug-in, находящиеся на каналах шинпроводов, должны быть с петлями. Под крышкой IP для разъемов «Plug-in», должна находиться шторная система, составленная соприкосновением заземленного контакта коробки с разъемом «plug-in». При насадке коробки вывода шторная система должна открываться автоматически и автоматически закрываться после снятия коробки вывода. Ни в коем случае нельзя допускать возможность попадания пальца в разъем или прикосновение руки к проводникам.
-Корпус шинопроводов должен быть произведен из оцинкованного листа, покрытого цинком, толщиной, как минимум в 1 миллиметр. [Корпус шинопроводов должен производиться из оцинкованного листа, толщиной как минимум в 1 миллиметр, окрашенного в краску RAL 7038 класса эпоксидного полиэфира.]

- Канальные системы шинопроводов должны иметь следующее стандартное оснащение: поворотные элементы вверх-вниз, вправо-влево, Т-образные и ответвляющие элементы, крепежные элементы панели, трансформатора и кабелей, концовку, вертикальные и горизонтальные расширительные элементы. В процессе осуществления проекта, необходимые специальные модули и нестандартные шинопроводные каналы, должны изготавливаться в течение короткого времени в соответствии со стандартными характеристиками и техникой.
- В случае прохождения линий шинопроводов через точку дилатации здания, в местах прохода необходимо обязательно использовать горизонтальный элемент дилатации. Кроме этого, на горизонтальных линиях через каждые 40 метров следует устанавливать элемент горизонтальной дилатации.
- При использовании шинопроводных каналов для вертикальных шахт, на каждом этаже следует использовать расширительный элемент идентичный физической структуре шинопроводного канала, обеспечивающий расширение на каждом этаже.

2.3- Проводники

- Компактная шинопроводная канальная система должна быть оснащена алюминиевыми проводниками от 160 до 600A.
(Компактная шинопроводная канальная система должна быть оснащена медными проводниками от 250 до 800A).
- Компактная шинопроводная канальная система должна быть оснащена количеством проводников и фазовой конфигурацией, указанной ниже:

KO-IIИНСТРУКЦИЯ

Общая характеристика продукции

Общая характеристика продукции

Канальных систем шинопроводов Plug-in от 160A до 800A (E-Line KO-II)

4-проводниковая: L1/L2/L3/N/Заземление (Корпус)
4 ½-проводниковая: L1/L2/L3/N/1/2 PE + Заземление (Корпус) (1/2 PE-проводниковая и Корпус - соединенный).
5-проводниковая: L1/L2/L3/N/1/2 PE + Заземление (Корпус) (PE-проводник и Корпус - соединенный).
- Нейтральный проводник и фазовые проводники должны быть изолированы и иметь одинаковое сечение.
-Алюминиевые проводники от начала до конца должны быть непрерывно покрыты сначала никелем, а затем оловом и соответствовать классу 6101.
-[Медные проводники должны быть электролитическими и покрыты оловом.]

2.4- Структура изоляции

- Проводники системы шинопроводов должны быть несгораемые (850 GLW) и иметь конструкцию отдельно уложенных шин с воздушной изоляцией.

2.5- Структура модульного стыка

- Соединение стыков между собой должно производиться при помощи одного центрального болта, изоляторов, квадратной прокладки для ровного присоединения и шайбы, что все вместе составляет безопасную и соединительную конструкцию одноболтового сжима. После процесса стягивания, головка болта должна быть зафиксирована.

2.6- Класс защиты

- Класс защиты шинопроводных каналов должен быть IP55**.**

3- Выводные коробки

- Системы шинопроводов типа «plug-in» должны иметь ответвительные коробки через любые разъемы с нагрузочной способностью «plug-in» до 400A. Эти коробки должны сниматься и насаживаться до отключения тока. 3-метровая стандартная секция должна иметь как минимум 5 разъемов «plug-in». При системе IP 55, когда окошки не используются, они должны быть закрыты крышкой класса защиты IP-55.
-Контакты выводных коробок «Plug-in» должны иметь серебряное покрытие.
-До 80 A коробки шинопроводов должны производиться из несгораемого материала (850 GLW). От 160 A, выводные коробки производятся из листа и окрашиваются электростатической порошковой краской RAL 3020 эпоксидного полиэфира.
-Выводные коробки «Plug-in» должны обладать механическими и электрическими условиями безопасности, приведенными ниже.
-Наличие механизма безопасности, замыкающего коробку механическим методом на шинопроводе, который бы предотвращал снятие или насадку коробки, когда защитный внутренний аппарат находится в позиции «On». Крышка коробки открывается только в позиции «Off».
- Ни один оголенный контакт не находится в зоне прикосновения, когда коробка насажена на шинопровод и крышка открыта в позиции «off». В таком случае, класс защиты коробки должен быть IP 2x.
Заземленный контакт коробки, является первым контактом при насадке коробки на систему и последним, при ее снятии с системы.
-Выводные коробки шинопроводов должны быть оснащены рубильником с предохранителем SYK (или компактный выключатель), который ограничит открытие крышки до отключения энергии питания.

4- Монтаж и тесты запуска

- Монтаж шинопроводных канальных систем должен осуществляться в соответствии с электрическим проектом, однолинейным электрическим схемам, планом расположения и в соответствии с типом и током, указанным в этом плане. При осуществлении монтажа, производитель обязан соблюдать инструкцию по монтажу. При помощи тарированного ключа необходимо обязательно завинтить центровые стыковочные болты и зафиксировать гайки при помощи фиксирующей детали.
- После завершения монтажа шинопроводов и проверки на соответствии проекту и инструкциям по монтажу, при помощи прибора тестирования изоляции необходимо произвести тестирование изоляции и составить акт записка в эксплуатацию. Значение изоляции между всеми проводниками и корпусами должно превышать 1 мегаом.

КО-II ИНСТРУКЦИЯ

Монтаж

Противопожарная перегородка

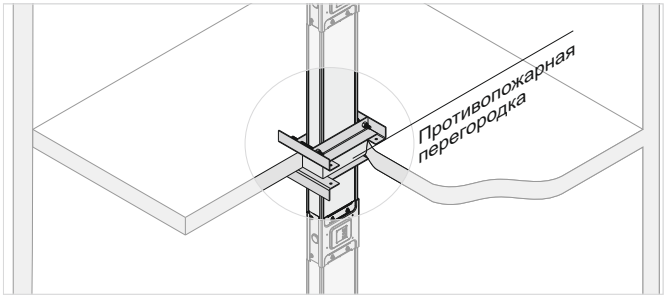

Пример размещения заказа: 250 A, медь, IP 55, противопожарная перегородка для 5-проводниковой шины

KOC 0255-II-STD-150-40

Противопожарная перегородка

Применяется в целях предотвращения распространения пожара и дыма из одного помещения в другое при использовании вертикальных линий, межэтажных переходов и стеновых переходов горизонтальных линий.

Придание размеров противопожарным перегородкам

KO-II При размещении заказа и выборе размеров противопожарных перегородок, устанавливаемых в шинопроводы, необходимо обратить внимание на следующие положения.

1. Необходимо указать в сантиметрах толщину межэтажного перекрытия или стены (A см)
2. Центральный размер места, куда будет установлена противопожарная перегородка, который необходимо измерить со стороны ,без стыковочного блока, как указано на рисунке (Y см)
3. В местах противопожарных перегородок разъёмы не устанавливаются.
4. В случае отсутствия данных по толщине межэтажных перекрытий и стен стандартно поставляются противопожарные барьеры толщиной 30 см.
5. Минимальная промежуточная длина противопожарной перегородки составляет 60 см.

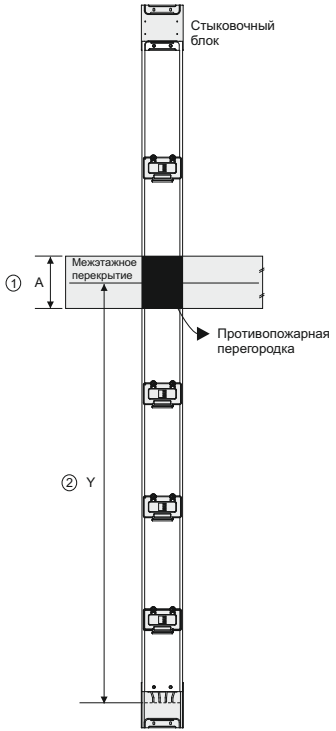

РУССКИЙ